Wrocław, 17 listopada 2020 r.

LOTNICZE ZAKŁADY NAUKOWE
we Wrocławiu

ul. Kiełczowska 43
51-315 Wrocław

szkolalzn@poczta.fm
http://lzn.pl/

……

……

……

DOT. ZAMÓWIENIE PUBLICZNE, ZWOLNIONE ZE STOSOWANIA USTAWY PRAWO ZAMÓWIEŃ PUBLICZNYCH NA PODSTAWIE ART. 4, PKT 8 USTAWY PZP.

DOSTAWA UBIORU MUNDUROWEGO DLA UCZNIÓW LZN WE WROCŁAWIU, REALIZUJACYCH PROJEKT RESORTU OBRONY NARODOWEJ

1. Zapraszamy do złożenia oferty na dostawę ubioru mundurowego dla uczniów Lotniczych Zakładów Naukowych we Wrocławiu, realizujących projekt resortu Obrony Narodowej.
2. Szczegółowy zakres przedmiotu zamówienia obejmuje dostawę 48 indywidulanych pakietów wyposażenia ucznia klasy mundurowej w 2020 r. Lotniczych Zakładów Naukowych we Wrocławiu (ubiór mundurowy ucznia).

   1) W skład pojedynczego pakietu wchodzą:

Lp	NAZWA ASORTYMENTU	j.m.	Ilość
1	Bluza i spodnie Ubioru Mundurowego Ucznia wg. Wymagań Techniczno - Użytkowych	kpl.	1
2	Koszulka T-shirt w kolorze jednolitym dla szkoły	szt.	2
3	Beret (granatowy)	szt.	1
4	Zestaw oznak regulaminowych do umundurowania	kpl.	1
5	Bluza ocieplana typu polar (do kurtki ubrania ochronnego typu Gore-Tex)	szt.	1
6	Plecak taktyczny o pojemności minimum 25 litrów (w kolorze czarnym lub kamuflażu pantera) – jednolite dla szkoły	szt.	1
7	Rękawice zimowe (czarne)	kpl.	1
8	Czapka zimowa (czarna)	szt.	1

   2) Rozmiary poszczególnych pakietów

   S – 13 sztuk (w tym jeden XS/S)
   M – 15 sztuk
   L – 15 sztuk
   XL – 2 sztuki
   XXL – 3 sztuki (w tym jeden XL/XXL)

3. Szczegółowe parametry bluzy i spodni Ubioru Mundurowego Ucznia zawarte są w **Wymaganiach techniczno – użytkowych** - stanowiących **Załącznik nr 1** do niniejszego Zaproszenia

4. Zamówienie powinno być realizowane na zasadach określonych w **Projekcie umowy na wykonanie zamówienia publicznego – Załącznik nr 3** do niniejszego Zaproszenia.
5. Określenie przedmiotu zamówienia wg. Słownika CPV: 35811300-5 Mundury wojskowe
6. W przypadku zainteresowania udziałem w niniejszym postępowaniu, prosimy o złożenie oferty w terminie do dnia **24 listopada 2020 r.,** czyli wypełnić **Formularz oferty – Załącznik nr 2** do niniejszego Zaproszenia i złożyć w siedzibie Zamawiającego we wskazanym powyżej terminie (dopuszczalne jest złożenie oferty za pośrednictwem poczty elektronicznej).
7. Administratorem Twoich danych są Lotnicze Zakłady Naukowe we Wrocławiu, ul. Kiełczowska 43, 51-315 Wrocław (dalej: **My**). Kontakt z nami możliwy jest pod adresem e-mail: szkolalzn@poczta.fm

   1) Dane kontaktowe do naszego **inspektora ochrony danych** to: CORE Consulting, ul. Wyłom 16, 61-671 Poznań, inspektor@coreconsulting.pl
   2) Twoje dane osobowe przetwarzamy w celu prowadzenia postępowania o udzielenie zamówienia publicznego oraz wyboru najkorzystniejszej oferty, a w przypadku nawiązania współpracy również w celu realizacji umowy.
   3) Przetwarzamy Twoje dane w następującym zakresie: imię, nazwisko, firma, adres działalności, numer NIP, Regon, adres korespondencyjny, adres e-mail, numer telefonu, treść oferty Twojej firmy, w tym dane innych pracowników lub przedstawicieli Twojej firmy, które zdecydowałeś się tam zawrzeć.
   4) Podstawą prawną przetwarzania Twoich danych jest realizacja obowiązku prawnego ciążącego na administratorze, tj. obowiązek prowadzenia postępowania zgodnie z regulacjami

Prawa zamówień publicznych (art. 6 ust. 1 lit. b RODO), a w przypadku zawarcia umowy podstawą prawną przetwarzania będzie właśnie konieczność przetwarzania danych w celu realizacji umowy (art. 6 ust. 1 lit. b RODO).

5) Podanie danych jest dobrowolne, lecz niezbędne do uczestnictwa w postępowaniu o udzielenie zamówienia publicznego.
6) Dane przetwarzamy w czasie trwania postępowania przetargowego oraz przez okres kolejnych 4 lat od dnia zakończenia postępowania. W przypadku zawarcia umowy, przez okres realizacji umowy, a także po jej wykonaniu – przez okres kolejnych 5 lat (na potrzeby rozliczalności z organem nadzorczym) i przez okres przedawnienia roszczeń.
7) Twoje dane nie będą podlegały profilowaniu, ani zautomatyzowanemu podejmowaniu decyzji.
8) Nie udostępniamy na własność Twoich danych żadnym podmiotom komercyjnym. Wiedz jednak, że podane przez Ciebie dane mogą być ujawnione:

   a) Firmom utrzymującym i serwisującym nasze serwery informatyczne,
   b) Kancelariom prawnym, które wspierają nas w obszarze bieżącej działalności,
   c) Firmom obsługującym nas w obszarze IT, w tym serwisującym urządzenia wykorzystywane przez nas w bieżącej działalności,
   d) Podmiotom utrzymującym oprogramowanie, z którego korzystamy w ramach bieżącej działalności,
   e) Kurierom i poczcie polskiej – w związku z przesyłaną korespondencją.

9) Dodatkowo, Twoje dane osobowe w ramach wykonywanych przez nas zadań w obszarze sprawowania władzy publicznej i realizacji interesu publicznego, są również udostępniane innym jednostkom organizacyjnym w ramach naszej jednostki samorządu terytorialnego. Jeśli jesteś zainteresowany jakie są to podmioty napisz na adres naszej placówki: Lotnicze Zakłady Naukowe we Wrocławiu, ul. Kiełczowska 43, 51-315 Wrocław bądź skontaktuj się mailowo, za pośrednictwem naszej elektronicznej skrzynki pocztowej: szkolalzn@poczta.fm
10) Przysługują Ci następujące prawa, w zależności od podstawy przetwarzania Twoich danych:

    a) Wypełnienie obowiązku prawnego, prawo do żądania dostępu do treści swoich danych osobowych, ich sprostowania, usunięcia lub ograniczenia przetwarzania;
    b) Wykonanie umowy lub podjęcie działań przed zawarciem umowy, prawo do żądania dostępu do treści swoich danych osobowych, ich sprostowania, usunięcia lub ograniczenia przetwarzania, jak również prawo do przenoszenia danych do innego administratora.

11) Odrębnie chcemy Cię poinformować, że masz również prawo do sprzeciwu wobec przetwarzania Twoich danych osobowych.
12) Uprawnienia, o których mowa powyżej możesz wykonać poprzez kontakt pod adresem e-mail: szkolalzn@poczta.fm lub listownie na adres: Lotnicze Zakłady Naukowe we Wrocławiu, ul. Kiełczowska 43, 51-315 Wrocław.
13) Jeżeli uznasz, że w jakikolwiek sposób naruszyliśmy reguły przetwarzania Twoich danych osobowych to **masz prawo do złożenia skargi bezpośrednio do organu nadzoru** (Prezesa Urzędu Ochrony Danych Osobowych, ul. Stawki 2, 00-193 Warszawa, tel. 22 531-03-00, e-mail: iod@uodo.gov.pl, www.uodo.gov.pl).

* ***Wyjaśnienie:*** *skorzystanie z prawa do sprostowania nie może skutkować zmianą wyniku postępowania o udzielenie zamówienia publicznego ani zmianą postanowień umowy w zakresie niezgodnym z ustawą PZP oraz nie może naruszać integralności protokołu oraz jego załączników.*

*****Wyjaśnienie:*** *prawo do ograniczenia przetwarzania nie ma zastosowania w odniesieniu do przechowywania, w celu zapewnienia korzystania ze środków ochrony prawnej lub w celu ochrony praw innej osoby fizycznej lub prawnej, lub z uwagi na ważne względy interesu publicznego Unii Europejskiej lub państwa członkowskiego*

z poważaniem

DYREKTOR
Lotniczych Zakładów Naukowych
mgr Jolanta Mazurkiewicz-Kaczyńska

ZAŁĄCZNIK NR 1 DO SIWZ
WYMAGANIA TECHNICZNO – UŻYTKOWE

Załącznik nr 1 do umowy

WYMAGANIA TECHNICZNE

Ubiór mundurowy dla uczniów realizujących projekt resortu Obrony Narodowej

Niniejsza dokumentacja jest własnością Skarbu Państwa reprezentowanego przez Ministra Obrony Narodowej.

1 Opis ogólny wyrobu

Ubiór mundurowy dla uczniów realizujących projekt resortu Obrony Narodowej jest wyrobem dwuelementowym składającym się z bluzy i spodni

1.1 Opis ogólny bluzy

Bluza z jednorzędowym zapięciem krytym na cztery guziki. Kołnierz w formie stójki zapinany na odcinki taśm samosczepnych. Na przodach, na linii piersi naszyte są dwie kieszenie typu pudełkowego, zapinane na zamek błyskawiczny wszyty przy przedniej krawędzi kieszeni. Zamek kryty jest pojedynczą wypustką wszytą od strony środka kieszeni. Na prawej kieszeni naszyty jest element z pętelkowej taśmy samosczepnej, przeznaczony do zamocowania oznaki identyfikacyjnej z nazwiskiem. Na lewej kieszeni naszyty jest prostokątny element z pętelkowej taśmy samosczepnej (o wymiarach 85 mm x 70 mm), przeznaczony do zamocowania oznaki stopnia. Tył jednoczęściowy z kontrafałdą wykonaną pośrodku. Rękawy dwuczęściowe wszyte do pogłębionej pachy. Na rękawach w części przedramiennej i łokciowej naszyte są od zewnątrz wzmocnienia z tkaniny zasadniczej. Dół rękawa z mankietem-patką, służącą do regulacji obwodu, zapinanym taśmą samosczepną. W górnej części rękawów naszyte są kieszenie tego samego typu jak kieszenie naszyte na przodach bluzy, na kieszeniach rękawów naszyte zostały kwadraty (o wymiarach 100 mm x 100 mm) z taśmy samosczepnej pętelkowej służące do mocowania oznaki oznak rozpoznawczych. Dół bluzy wykończony obrębem.

1.2 Opis ogólny spodni

Spodnie długie bez odcinanego pasa. Na przodach nogawek założone fałdki skierowane ku przodowi. W nogawkach przednich u góry od strony boków odszyte po skosie kieszenie wpuszczane do wewnątrz. Poniżej otworów kieszeni górnych na szwach zewnętrznych naszyto boczne kieszenie typu pudełkowego, gładkie. Kieszenie zapinane są na zamek błyskawiczny wszyty poziomo w górze kieszeni, kryty pojedynczą wypustką wszytą od strony górnej krawędzi kieszeni. Nogawki przednie na wysokości kolan wzmocnione są, na całej szerokości, tkaniną zasadniczą, naszytą od strony zewnętrznej. Tylne części nogawek na odcinku szwu środkowego tyłu wzmocnione są tkaniną zasadniczą naszytą od strony zewnętrznej na tyle. Rozporek wykończony listewkami, zapinany na guziki i dziurki. Góra spodni zapinana na dwa guziki i dziurki. Na imitacji paska rozmieszczono siedem podtrzymywaczy paska, w dole podtrzymywaczy pasa nad kieszeniami skośnymi umieszczono półkółka tworzywowe. Z tyłu na pasie naszyte ściągacze regulacji obwodu, wykonane z taśmy tkanej, zapinane na klamry tworzywowe Dół nogawek wykończony został mankietem-patką służącą do regulacji obwodu dołu nogawki, zapinaną taśmą samosczepną.

2 Wymagania techniczne

Do wykonania wyrobu obowiązują specyfikacje techniczne materiałów i dodatków konfekcyjnych wg wymagań określonych w tablicy 1.

2.1 Wykaz materiałów zasadniczych i dodatków

Zestawienie podstawowych materiałów zasadniczych i dodatków stosowanych w wykonaniu przedmiotów przedstawiono w tablicy 1.

Tablica 1

Lp.	Nazwa materiału	Typ, rodzaj, charakterystyka materiału	Wymagania wg
1	Tkanina zasadnicza	bawełniano-poliestrowa tkanina barwiona na kolor jasnozielony	Załącznika A
2	Nici odzieżowe do przeszyć zewnętrznych	nici rdzeniowe bawełniano-poliestrowe, o masie liniowej 70±10 tex i minimalnej średniej sile zrywającej 26N, w kolorze tkaniny zasadniczej,	PN-ISO 1139:1998 PN-EN 12590:2002
3	Nici odzieżowe do przeszyć wewnętrznych	nici z włókien poliestrowych odcinkowych, o masie liniowej 40±5 tex i minimalnej średniej sile zrywającej 11,5N w kolorze tkaniny zasadniczej	
4	Zamek błyskawiczny	tworzywowy, średniospiralny zamek błyskawiczny nierozdzielny w kolorze tkaniny zasadniczej	Załącznika B
5	Taśma samosczepną (w kolorze tkaniny zasadniczej)	o szerokości 2,5 cm	Załącznik B, specyfikacja techniczna producenta PN-EN 12240+AC,
6		o szerokości 3,8 cm	
7		o szerokości 10 cm	
8	Taśma na wszywkę identyfikacyjną	taśma tkana o szerokości 3 cm w kolorze białym	specyfikacja techniczna producenta
9	Taśma wieszakowa	w kolorze tkaniny zasadniczej o szerokości 0,6 cm	Załącznika B
10	Taśma konfekcyjna	w kolorze tkaniny zasadniczej o szerokości 1,3 cm	
11	Taśma konfekcyjna na regulatory obwodu pasa	w kolorze tkaniny zasadniczej, syntetyczna, tkana, o szerokości 2 cm	
12	Guzik odzieżowy	czterootworowe guziki poliestrowe w kolorze khaki o średnicy 20 mm	
13	Guzik odzieżowy	czterootworowe guziki poliestrowe w kolorze khaki o średnicy 17 mm	
16	Półkółko	półkółko z tworzywa w kolorze czarnym	
17	Regulator	tworzywowy regulator w kolorze czarnym	

Do wykonania wyrobu dopuszcza się stosowanie zamiennych rozwiązań dodatków konfekcyjnych wyszczególnionych w tablicy 1, w przypadku potwierdzenia wynikami badań laboratoryjnych lub specyfikacjami technicznymi producentów zakresów wymagań użytkowych wyszczególnionych w załącznikach.

2.2 Rodzaje szwów i ściegów maszynowych

Podstawowe rodzaje szwów zgodnie z PN-P-84501:1983 Szwy - Klasyfikacja i oznaczenia, oraz ściegów wg PN-P-84502:1983 Ściegi - Klasyfikacja i oznaczenia.

Wymagane gęstości ściegów:

- stebnowych: 30 ÷ 40 ściegów / 1 dm,
- overlockowych: 35 ÷ 45 ściegów / 1 dm,
- dziurek bieliźnianych: 160 ÷ 180 ściegów /1 dm,
- dziurek odzieżowych: 100 ÷ 120 ściegów / 1 dm,
- ryglowych: 100 ÷ 120 ściegów / 1 dm.

Szwy stebnowe na początku i końcu zamocować celem zabezpieczenia przed pruciem.
Szwy stebnowe 2-igłowe o rozstawie 6,4 mm, dopuszcza się wykonanie przeszyć 2-igłowych ściegiem łańcuszkowym (401.401).

Niedopuszczalne jest wykonywanie ściegów o nieprawidłowym przeplocie nici i naprężeniu nitek tworzących ścieg/szew.

Miejsca wykonania i wymagania dla przeszyć ryglowych:

- otwory wlotowe do kieszeni ciętych i nakładanych - o długości 1,5 cm,
- otwory wlotowe na długopis w kieszeniach przodów bluzy - o długości 1 cm,

- rogi łat kieszeni nakładanych - o długości 1 cm,
- krawędzie części roboczej patek rękawów - o długości 1 cm,
- dolna krawędź szwu wewnętrznego rękawa - o długości 1 cm,
- górna i dolna krawędź kontrafałdy tyłu - o długości 1,5 cm,
- po długość uchwytów zamków błyskawicznych - o długości 1 cm,
- góra i dół podtrzymywacz pasa - jeden lub dwa rygle o sumarycznej długości 2,5 cm,
- mocowanie dolnej krawędzi listewki rozporka spodni - o długości 1 cm,
- krawędzie robocze patek dołów nogawek - o długości 1 cm
- naszycie regulatorów obwodu pasa spodni - o długości 2 cm.

Miejsca wykonania i wymagania dla okrążków maszynowych:
- na rękawach pod pachą, po trzy okrążki na rękawie przednim i tylnym,
- pojedynczy okrążek w spodniej części mieszka kieszeni nakładanych przodu bluzy, od strony pachy.

2.3 Tablica klasyfikacji wielkości

W dokumentacji podano jedynie przykładowe wymiary dla wielkości średniej osoby dorosłej (102÷110/174÷178 p.92÷100), dla młodzieży **zasadniczy sposób wykonywania to szycie miarowe**.

3 Zestawienie elementów składowych

Zestawienie elementów składowych bluzy przedstawiono w tablicy 2, spodni w tablicy 3.

Tablica 2

Rodzaj materiału	Lp.	Wyszczególnienie	Ilość części
Tkanina zasadnicza	1	tył	1
	2	przód	2
	3	rękaw wierzchni	2
	4	rękaw spodni	2
	5	wzmocnienie na łokciach	4
	6	stójka wierzchnia	1
	7	stójka spodnia	1
	8	obłożenie krawędzi przodu	2
	9	listwa krytego zapięcia przodu	1
	10	kieszeń przodu	2
	11	kieszeń rękawa	2
	12	wypustka kieszeni na przodach i rękawach	4
	13	mankiet - patka dołu rękawa	2
		Razem	**26**

Tablica 3

Rodzaj materiału	Lp.	Wyszczególnienie	Ilość części
Tkanina zasadnicza	1	nogawka przednia	2
	2	nogawka tylna	2
	3	odszycie pasa	1
	4	obsadzenie kieszeni bocznej	2
	5	worek kieszeni bocznej	2
	6	kieszeń udowa	2
	7	wzmocnienie na kolanach	2
	8	wzmocnienie na pośladkach	2
	9	7 podtrzymywaczy pasa	1
	10	listewka lewa	2
	11	odszycie listewki lewej	1
	12	listewka prawa	1
	13	odszycie listewki prawej	1
	14	wypustka kieszeni udowych	2
	15	mankiet – patka dołu nogawek	2
		Razem	**25**

Nie dopuszcza się sztukowania elementów wyrobu.

4 Opis wykonania

Podstawowe operacje wykonania bluzy przedstawiono w tablicy 4, spodni w tablicy 5.

Tablica 4

Lp.	Rodzaj operacji	Szew / Ścieg	Uwagi i wymagania
1	Rozkrój materiału	-	wg układów kroju, kierunku nitki osnowy i znaków na szablonach
2	Wykonanie łat kieszeni, stebnówki profilującej mieszek	1.01.01/504 + 6.05.01/301 + 1.01.01/301 + 5.04.03/301.301	wg szablonu pomocniczego, w dolnej części mieszka kieszeni od strony boków bluzy wykonać okrągłą dziurkę odzieżową – otwór odwadniający
3	Naszycie taśmy samosczepnej haczykowej na przód prawy - zapięcie przodu	5.04.03/301.301	wg szablonu pomocniczego wymiar taśmy samosczepnej 2,5 cm x 5 cm
4	Wykonanie stójki, naszycie taśm samosczepnych haczykowej i pętelkowej, odszycie stójki	5.04.03/301.301 + 1.06.02/301.301	wg szablonu pomocniczego i oznaczeń na wykrojach wymiary taśm samosczepnych 3,8 cm x 7 cm i 3,8 cm x 5 cm
5	Wykonanie mankietów - patek dołów rękawów i naszycie elementu haczykowej taśmy samosczepnej	1.06.03/301.301 + 5.04.03/301.301	wg szablonu pomocniczego wymiar taśmy samosczepnej 3,8 cm x 5 cm
6	Wykonanie dziurek odzieżowych w listwie krytego zapięcia przodu	-	wg szablonu pomocniczego
7	Wykonanie wypustki i wszycie zamka błyskawicznego do kieszeni rękawa	6.01.01/504 + 7.12.02/301 + 2.19.01/301 + .323	wg szablonu pomocniczego
8	Naszycie na łatę kieszeni rękawa, na środku kieszeni, pętelkowej taśmy samosczepnej.	5.04.03/301.301	wg szablonu pomocniczego kwadrat o wymiarach 10 x 10 cm
9	Naszycie pętelkowej taśmy samosczepnej na kieszeń przodu prawego do dopinania oznaki identyfikacyjnej z nazwiskiem	5.04.03/301.301	wg szablonu pomocniczego wymiar taśmy samosczepnej 2,5 cm x 10 cm
10	Naszycie pętelkowej taśmy samosczepnej na oznakę stopnia na kieszeń przodu lewego	5.04.03/301.301	wg szablonu pomocniczego wymiar taśmy samosczepnej 7,0 cm x 8,5 cm
11	Wykonanie w wykrojach rękawów pod pachami otworów wentylacyjnych – okrągłych dziurek odzieżowych	-	wg szablonu pomocniczego; w rękawie wierzchnim 3 otwory, w rękawie spodnim 3 otwory.
12	Naszycie na przodach od lewej strony, wszywek	5.04.03/301.301	wg punktu 7.1 niniejszej WT i szablonów pomocniczych
	Montaż		
13	Naszycie na rękawy łat wzmacniających	5.05.03/301.301 + 5.05.04/301.301	wg szablonu pomocniczego i znaków na wykrojach

Tablica 4 *(ciąg dalszy)*

Lp.	Rodzaj operacji	Szew / Ścieg	Uwagi i wymagania
14	Naszycie łat kieszeniowych na przody i rękawy wierzchnie	5.05.01/301 + .323	wg szablonów pomocniczych i oznaczeń na wykrojach, przez końcówki zamków przepleść tasiemkę – uchwyt długości 3cm (ciąć 7cm)
15	Naszycie listwy krytego zapięcia przodu na obłożenie lewe i ryglowanie - 5 rygli	2.05.01/301.301 + .323	wg szablonu pomocniczego
16	Doszycie i stebnowanie obłożeń przodów	1.01.01/504 + 1.06.02/301.301 + 1.02.01/301 + 5.04.03/301.301	wg szablonu pomocniczego znaków na wykrojach
17	Wykonanie kontrafałdy pośrodku tyłu	6.05.01/301 + 4.03.04/301 + .323	wg szablonu pomocniczego
18	Połączenie przodów z tyłem – szew ramieniowy	1.01.02/401.504 + 2.02.09/301.301	wg znaków na wykrojach
19	Wykonanie szwu łokciowego rękawów	1.01.02/401.504 + 2.02.09/301.301	wg znaków na wykrojach
20	Wszycie rękawów do podkroju	1.01.02/401.504 + 2.02.09/301.301	wg znaków na wykrojach
21	Podwinięcie i stebnowanie dołu rękawa oraz wykonanie i naszycie mankietu – patki, ryglowanie zakończenia wszycia	5.31.02/301 + 1.06.02/301.301 + .323	wg szablonu pomocniczego
22	Naszycie na rękaw pętelkowej taśmy samosczepnej do zapięcia mankietu - patki dołu rękawa	5.04.03/301.301	wg szablonu pomocniczego wymiar taśmy samosczepnej 3,8 cm x 15 cm
23	Wykonanie szwów bocznych bluzy i spodnich rękawów z jednoczesnym umieszczeniem w szwie mankietu-patki dołu rękawa, ryglowanie dołu szwu	1.01.02/401.504 + 2.02.09/301.301 + .323	wg oznaczeń na wykrojach
24	Naszycie pętelkowej taśmy samosczepnej w górnej części obłożenia lewego do zapięcia przodu	5.04.03/301.301	wg szablonu pomocniczego wymiar taśmy samosczepnej 2,5 cm x 5 cm
25	Podwinięcie dołu bluzy	6.03.04/301	wg szablonu pomocniczego
26	Wszycie stójki do podkroju szyi	2.42.03/301.301	wg oznaczeń na wykrojach
27	Przyszycie guzików na przodzie prawym	-	wg dziurek i szablonów pomocniczych, guziki należy przyszyć na tzw. „stopce”
28	Operacje końcowe, obcinanie końcówek nici, usuwanie śladów kredy, prasowanie końcowe i kontrola jakości	-	-

Tablica 5

Lp.	Rodzaj operacji	Szew / Ścieg	Uwagi i wymagania
1	Rozkrój materiału	-	wg układów kroju, kierunku nitki osnowy i znaków na szablonach
2	Wykonanie podtrzymywaczy pasa	8.06.02/301.301	na maszynie specjalnej
3	Wykonanie listewki lewej	1.06.02/301.301 + .323	wg szablonu pomocniczego i tabeli wymiarów stałych, dziurki odzieżowe wykonać ukośnie. listewkę zamocować rygielkiem pomiędzy dziurkami: - 3 razy dla rozporka z 4 dziurkami, - 2 razy dla rozporka z 3 dziurkami, - 1 raz (nad dolną dziurką) dla rozporka z 2 dziurkami.
4	Wykonanie łat kieszeni nakładanych bocznych, stebnówki profilującej mieszek, wypustek i wszycie zamka	1.01.01/504 + 6.05.01/301 + 5.04.03/301.301 + 1.01.01/301	wg szablonu pomocniczego i oznaczeń na wykrojach
5	Naszycie wzmocnień tyłu na nogawki	5.05.03/301.301 + 5.05.04/301.301	wg oznaczeń na wykrojach i szablonu pomocniczego
6	Naszycie obsadzeń na worki kieszeni skośnych	5.31.02/301	wg oznaczeń na wykrojach
7	Naszycie na workach kieszeni skośnych od lewej strony, wszywek	5.04.03/301.301	wg punktu 7.1 niniejszej WT i szablonów pomocniczych
8	Naszycie elementu haczykowej taśmy samosczepnej na wykrój patek dołów nogawek	5.04.03/301.301	wg szablonu pomocniczego, wymiar taśmy samosczepnej 4 cm x 5 cm
9	Wykonanie patek dołów nogawek	1.06.04/301.301	wg szablonu pomocniczego i znaków na wykrojach
	Montaż		
10	Wykonanie zaszewek w nogawkach tylnych	6.05.01/301 + 5.02.01/301	wg oznaczeń na wykrojach i szablonu pomocniczego
11	Wykonanie kieszeni bocznych – skośnych i fałdek nogawek przednich	1.23.01/301 + 1.06.04/301.301 + 5.31.02/301 + .323 + 1.01.03/401.504 + 323 + 5.02.01/301 + 1.01.01/301	podkładając taśmę konfekcyjną w krawędzi, rygle prostopadle do krawędzi otworu kieszeni rogi worka kieszeni zawinąć i zamocować ryglem fałdki przodu wykonać wg szablonu pomocniczego

Tablica 5 *(ciąg dalszy)*

Lp.	Rodzaj operacji	Szew / Ścieg	Uwagi i wymagania
12	Naszycie na nogawki przednie wzmocnień kolan	5.05.03/301.301 + 5.05.04/301.301	wg szablonu pomocniczego i znaków na wykrojach
13	Wykonanie szwów bocznych nogawek	1.01.02/401.504 + 2.02.09/301.301	wg oznaczeń na wykrojach
14	Naszycie kieszeni nakładanych bocznych	5.05.01/301 + .323	wg oznaczeń na wykrojach i szablonu pomocniczego
15	Wykonanie rozporka przodu	6.03.04/301 + 1.06.02/301.301 + 2.02.10/301.301 + 1.06.02/301.301 + 1.01.01/301 + 1.01.01/504 + 1.02.02/301	wg szablonów pomocniczych znaków na wykrojach listewkę stebnować na 4 cm
16	Wykonanie szwu środkowego przodu i mocowanie rozporka	1.01.01/504 + 2.02.01/301 + .323	w górnym ramieniu trójkąta mocowania rozporka wykonać rygiel
17	Wykonanie szwu środkowego tyłu	1.01.02/401.504 + 2.02.09/301.301	wg oznaczeń na wykrojach
18	Naszycie na nogawkę pętelkowej taśmy samosczepnej do mankietu – patki dołu nogawki	5.04.03/301.301	wg szablonu pomocniczego, wymiar taśmy samosczepnej 4 cm x 18 cm
19	Naszycie zapinek – regulatorów obwodu dołu nogawki	5.04.03/301.301	wg znaków na wykrojach
20	Wykonanie szwu wewnętrznego nogawek	2.04.03/401.401 + .323	wg znaków na wykrojach (przy dolnej krawędzi nogawki na szwie wykonać rygielek maszynowy)
21	Mocowanie klamerki regulatora obwodu pasa	.323	wg szablonu pomocniczego
22	Wykonanie odszycia pasa wraz z naszyciem regulatorów obwodu i podtrzymywaczy pasa (ryglami), na uszka podtrzymywaczy nad kieszeniami skośnymi założyć półkółka	6.02.03/301 + 1.01.01/301 + 7.32.03/301.301 + .323	wg oznaczeń na wykrojach i szablonów pomocniczych
23	Naszycie elementu haczykowej taśmy samosczepnej na wykrój patek dołów nogawek	5.04.03/301.301	wg szablonu pomocniczego, wymiar taśmy samosczepnej 4 cm x 5 cm
24	Wykonanie patek dołów nogawek	1.06.04/301.301	wg szablonu pomocniczego i znaków na wykrojach
25	Przyszycie i wystebnowanie dolnej krawędzi odszycia dołu nogawki („mankiet")	1.01.01/301 + 2.02.01/301	wg szablonu pomocniczego i znaków na wykrojach

Tablica 5 *(ciąg dalszy)*

Lp.	Rodzaj operacji	Szew / Ścieg	Uwagi i wymagania
26	Wykonanie górnej stebnówki odszycia dołu nogawki („mankiet")	5.31.02/301	wg szablonu pomocniczego i znaków na wykrojach (odległość stebnówki od dolnej krawędzi nogawki 6 cm
27	Naszycie na nogawkę pętelkowej taśmy samosczepnej do mankietu – patki dołu nogawki	5.04.03/301.301	wg szablonu pomocniczego, wymiar taśmy samosczepnej 4 cm x 18 cm
28	Wykonanie dziurek odzieżowych w pasku	-	wg szablonów pomocniczych i zgodnie z zatwierdzonym wzorem
29	Przyszycie guzików w rozporku	-	wg układania się dziurek i zgodnie z zatwierdzonym wzorem i tabelą wymiarów
30	Przyszycie guzików do zapięcia spodni na odszyciu paska	-	wg układania się dziurek i zgodnie z zatwierdzonym wzorem , guziki należy przyszyć na tzw. „stopce"
31	Operacje końcowe, obcinanie końcówek nici, usuwanie śladów kredy, prasowanie końcowe, i kontrola jakości	-	-

5 Cechowanie, składanie, pakowanie

5.1 Rozmieszczenie cech

Wszywka firmowa, z oznaczeniem wielkości oraz **o sposobie konserwacji wyrobu** (naszyta: w bluzie na wysokości naszycia kieszeni przodu prawego poniżej wszywki identyfikacyjnej (na nazwisko użytkownika), w spodniach poniżej wszywki identyfikacyjnej (na nazwisko użytkownika) zawierająca co najmniej następujące dane:

- nazwę i znak firmowy wykonawcy;
- nazwę przedmiotu;
- oznaczenie wielkości wykonane w formie piktogramu zgodnie z PN-EN 13402-3:2006,
- datę produkcji (miesiąc i rok);
- oznaczenie sposobu konserwacji wyrobu, zgodne z PN-EN ISO 3758:2012.

Oznaczenia sposobu konserwacji, zgodne z PN-EN ISO 3758:2012, obejmujące następujący układ znaków:

Przykład wyglądu wszywki.

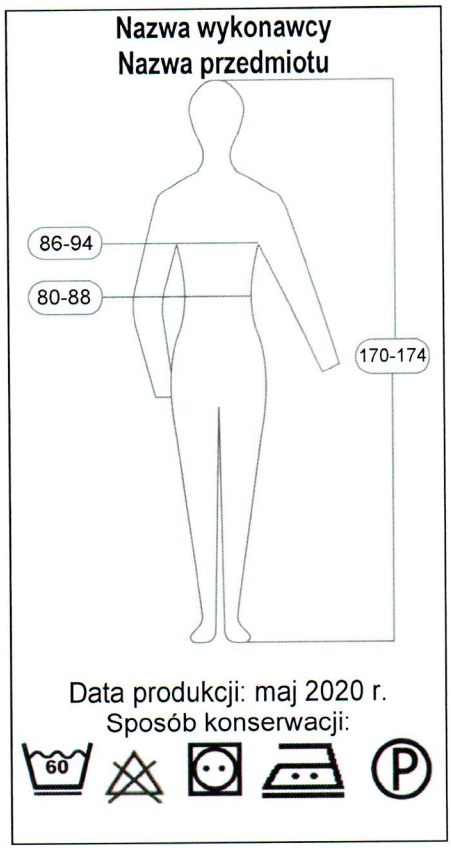

Informacje naniesione na wszywkach wykonać w technologii zapewniającej ich czytelność przy codziennym użytkowaniu i okresowych zabiegach konserwacyjnych przez okres minimum 2 lat.

Wszywka identyfikacyjna na nazwisko użytkownika, wykonana z taśmy w kolorze białym o wymiarach 6 cm x 3 cm, naszyta od wewnątrz wyrobu:
- w bluzie na wysokości naszycia kieszeni przodu prawego,
- w spodniach na prawym worku kieszeniowym.

Stemple - znaki, znak kontroli technicznej oraz rok i miesiąc produkcji wykonane:
- w bluzie po wewnętrznej stronie przodu lewego na wysokości naszycia kieszeni,
- w spodniach na lewym worku kieszeniowym.

Cechy winny być czytelne i wykonane czarnym tuszem niespieralnym.
Dopuszcza się wykonanie: **roku i miesiąca produkcji** w formie nadruku.

Etykieta jednostkowa zawiera, co najmniej następujące dane:
- nazwę, adres i znak firmowy wykonawcy,
- nazwę wyrobu,
- symbol i skład surowcowy materiału zasadniczego z określeniem wykończenia uszlachetniającego wyrób,
- pełną wielkość wyrobu,
- jakość wyrobu,
- znaki kontroli jakości,
- miesiąc, rok produkcji wyrobu,
- oznaczenie sposobu konserwacji wg PN-EN ISO 3758:2012;
- informacje o okresie użytkowania i gwarancji (normatywny okres używalności – 2 lata, gwarancja - wpisać okres gwarancji ustalony w umowie kupna – sprzedaży).

Etykietę jednostkową dla kompletu należy mocować w bluzie, za pomocą sztyftu z tworzywa sztucznego, w wieszaku bluzy, w przypadku produkcji samych spodni etykietę należy mocować, za pomocą sztyftu z tworzywa sztucznego, w pierwszym podtrzymywaczu z lewej strony pasa.

Etykieta na opakowanie zbiorcze zawiera, co najmniej następujące dane:

- nazwę, adres i znak firmowy wykonawcy;
- nazwę wyrobu;
- symbol i skład surowcowy materiału zasadniczego z określeniem wykończenia uszlachetniającego wyrób;
- liczbę sztuk zawartych w opakowaniu;
- wielkość wyrobów z wyszczególnieniem liczby sztuk w poszczególnych wielkościach;
- jakość wyrobów;
- numer pakującego;
- miesiąc, rok produkcji.

5.2 Składanie

Przód bluzy zapiąć na guziki. Rękawy wraz z częściami boków przewinąć na tył. Bluzę złożyć wzdłuż na połowę. Spodnie (skompletowane z paskiem, prawą stroną na zewnątrz, ze złożonymi razem nogawkami) złożyć poprzecznie na cztery części i umieścić wewnątrz złożonej bluzy.
W złożonym komplecie etykieta jednostkowa musi być widoczna i czytelna bez otwierania opakowania jednostkowego.

5.3 Pakowanie

Mundur powinien być zapakowany w worek foliowy, zgodnie z zasadami określonymi w PN-P-84509:1997 Wyroby odzieżowe – Pakowanie, przechowywanie i transport – Wymagania ogólne.
Pięć paczek należy włożyć do kartonu wykonanego z tektury (min. 3 warstwowej) o wymiarach zewnętrznych 40 cm x 40cm x 50 cm.
Na węższym boku kartonu nakleić etykietę na opakowanie zbiorcze. Karton zamknąć poprzez zaklejenie taśmą z nadrukiem firmowym.

6 Gwarancja na wyrób

Okres i warunki gwarancji udzielone przez Wykonawcę na wyrób określa umowa.

7. Rysunki techniczne

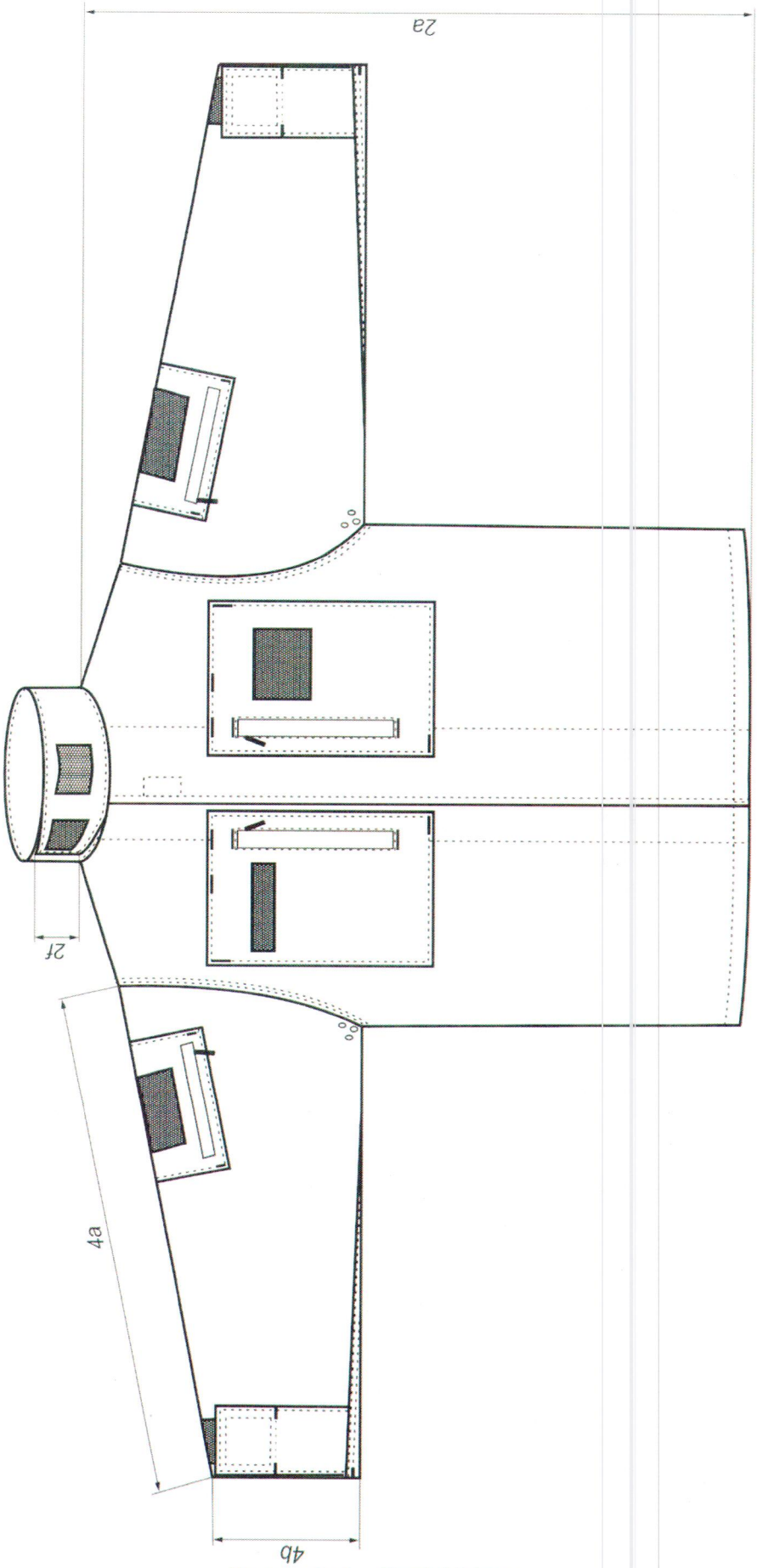

Rysunek 1 – Przód bluzy

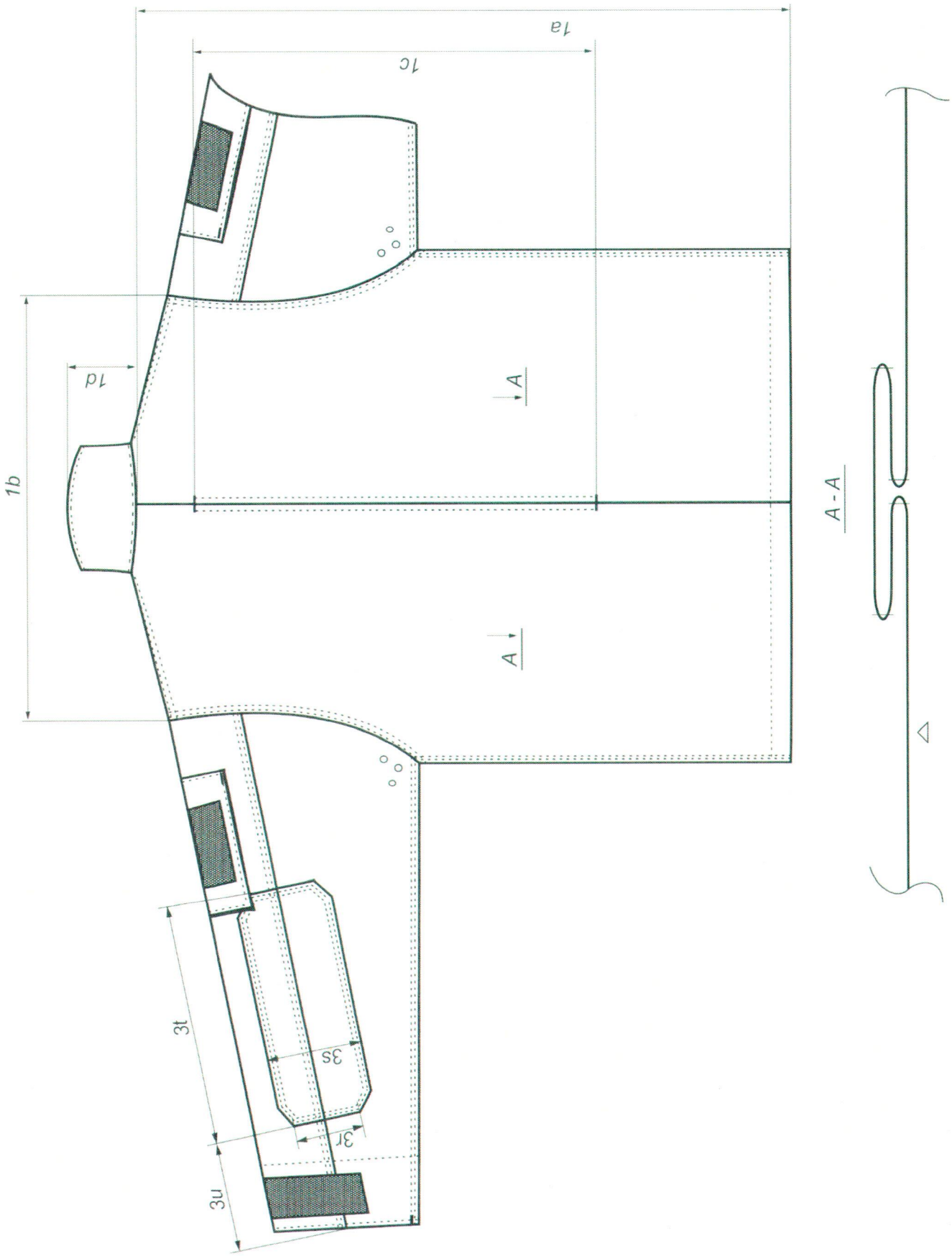

Rysunek 2 – Tył bluzy

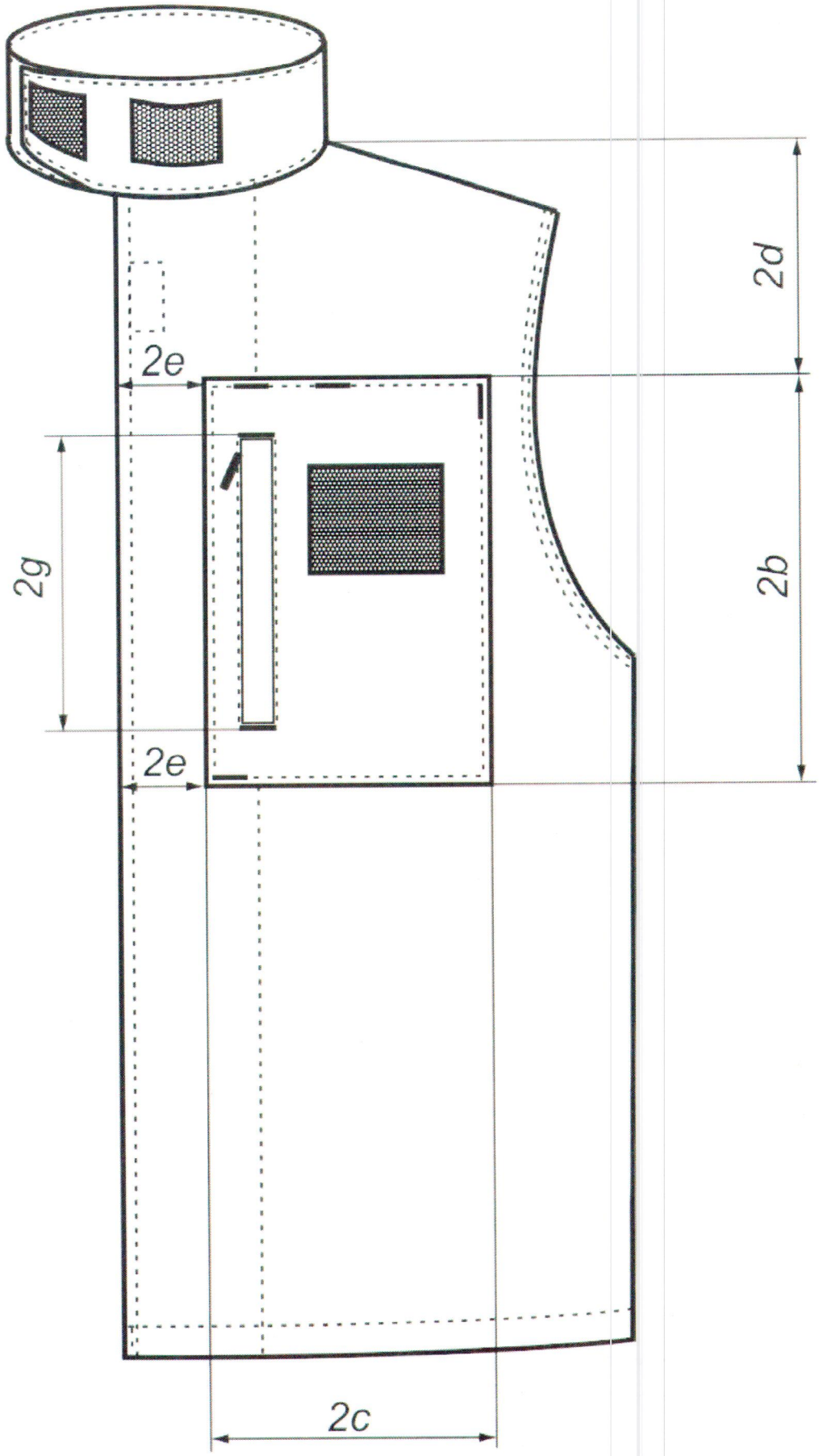

Rysunek 3 – Przód bluzy rozmieszczenie kieszeni

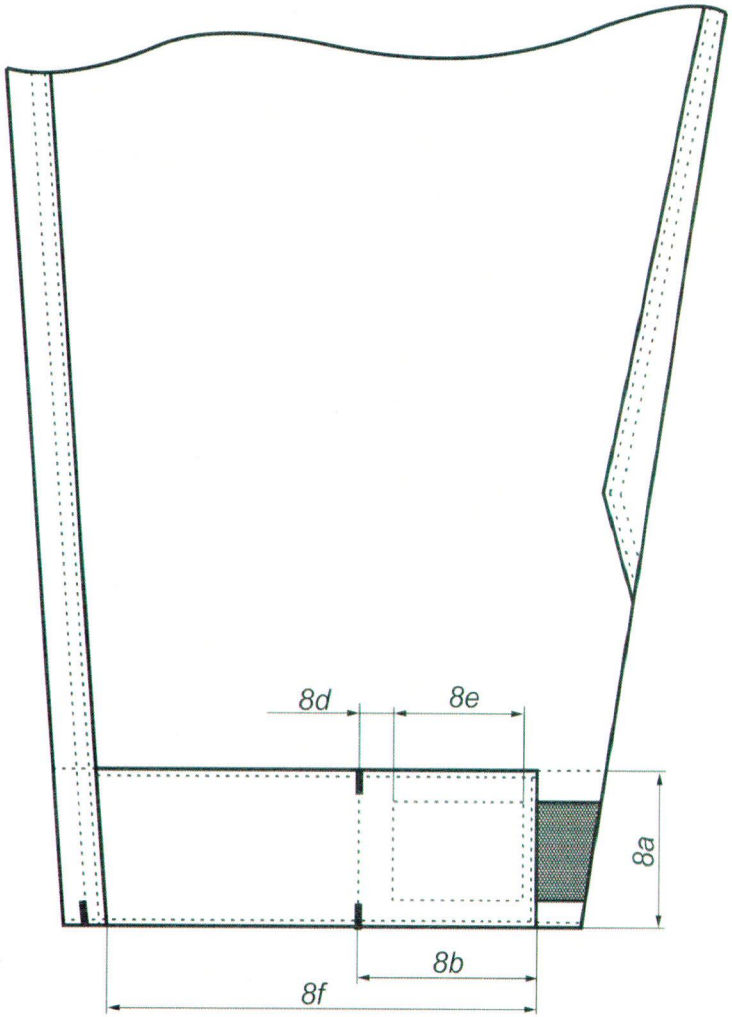

Rysunek 5 – Dół rękawa

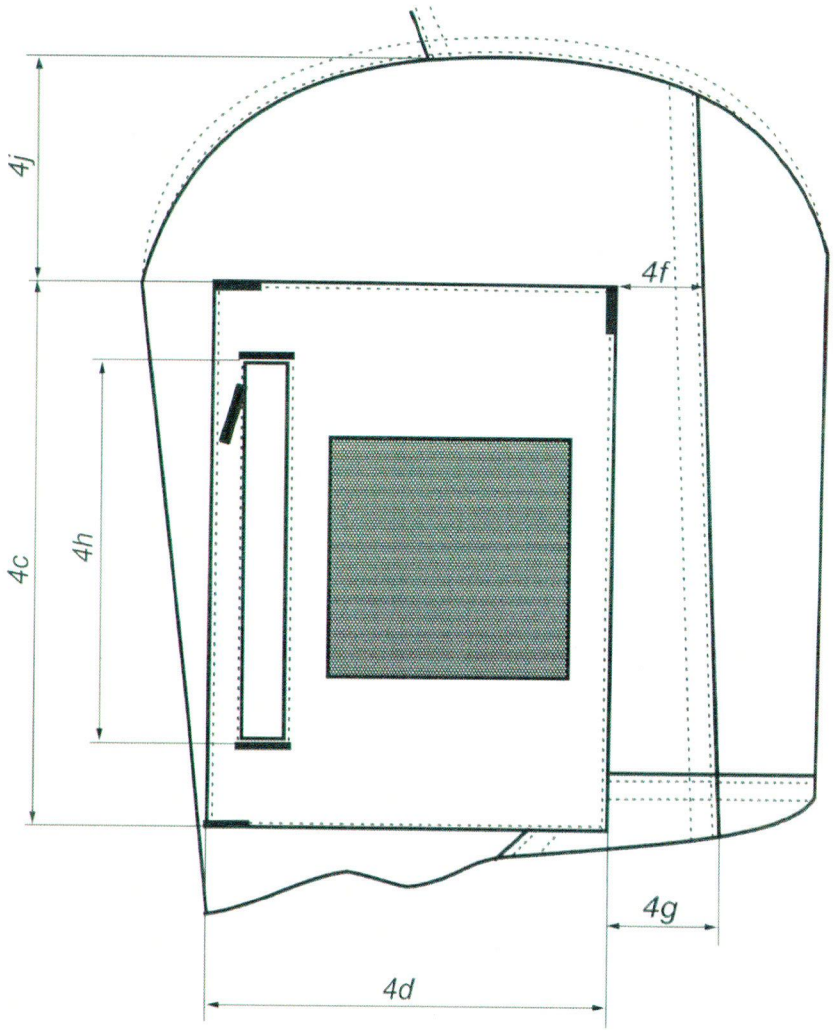

Rysunek 4 – Kieszeń górna rękawa

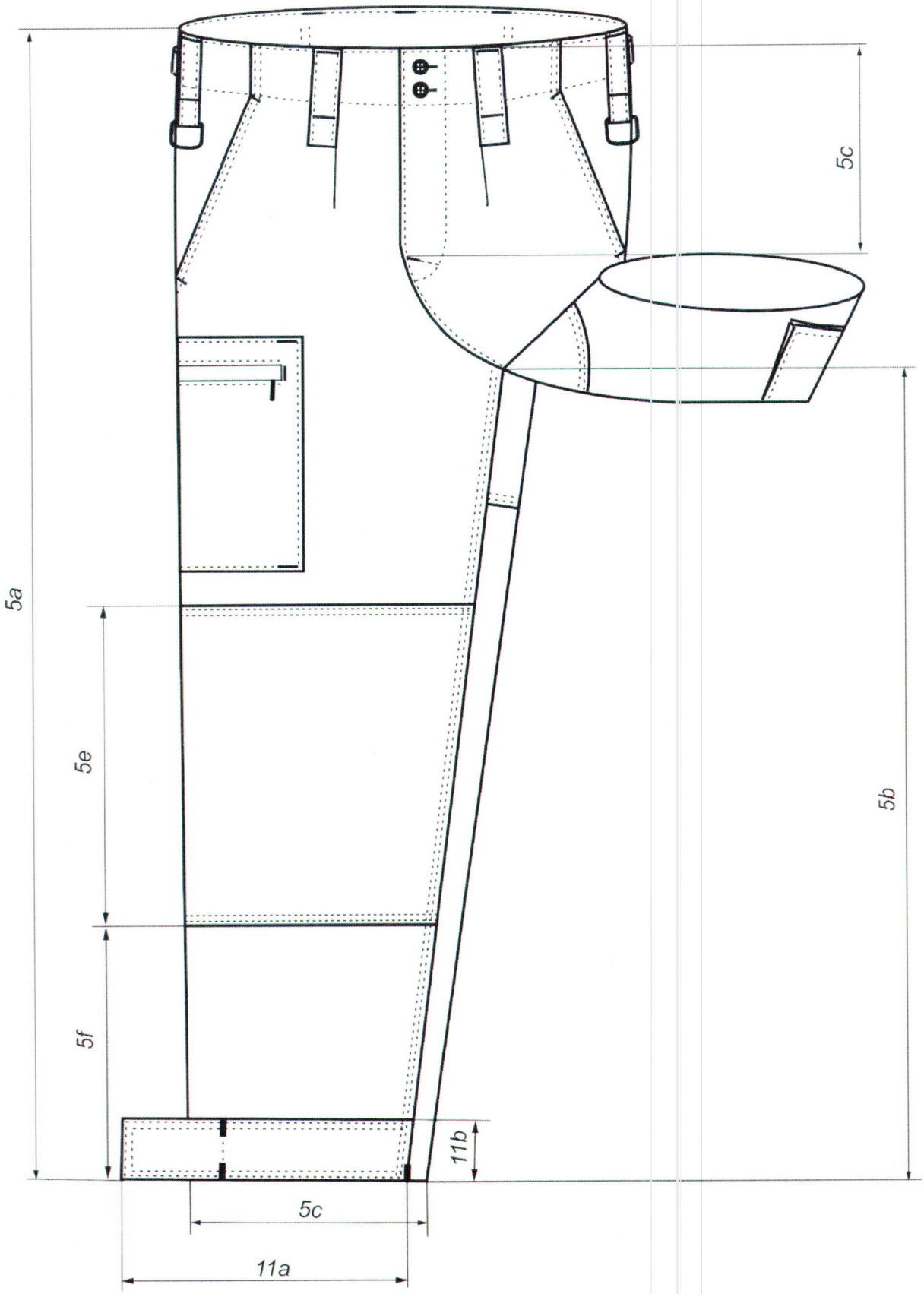

Rysunek 6 – Przód spodni

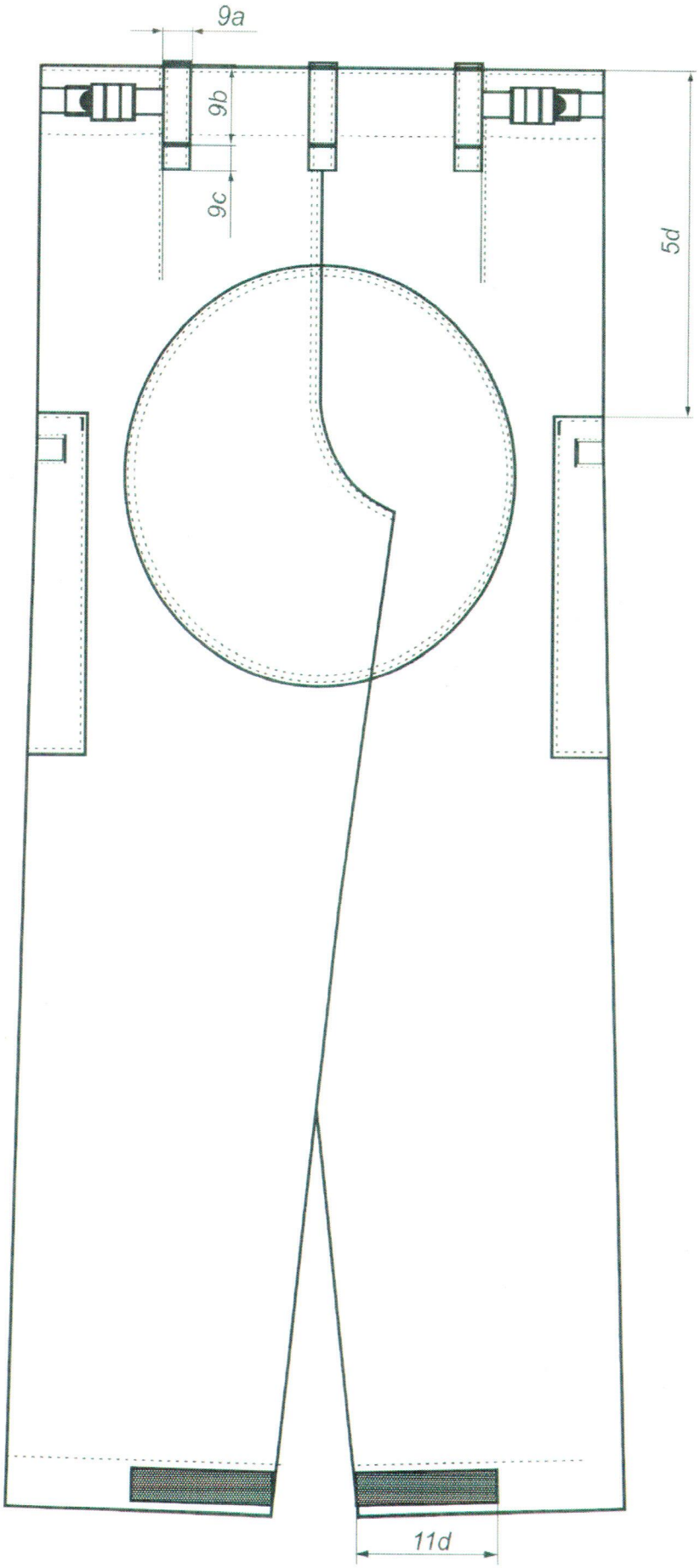

Rysunek 7 – Tył spodni

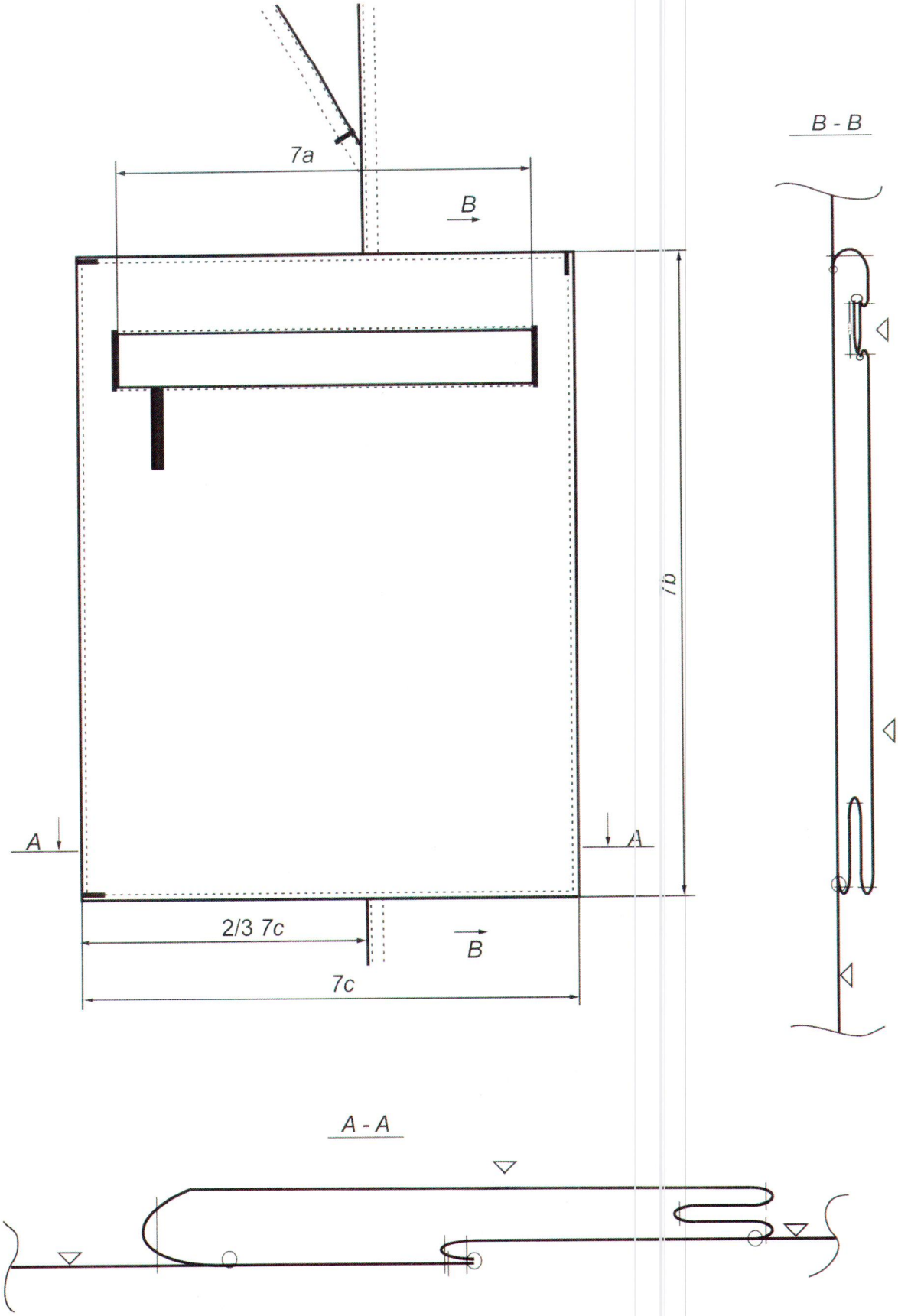

Rysunek 8 – Kieszeń udowa

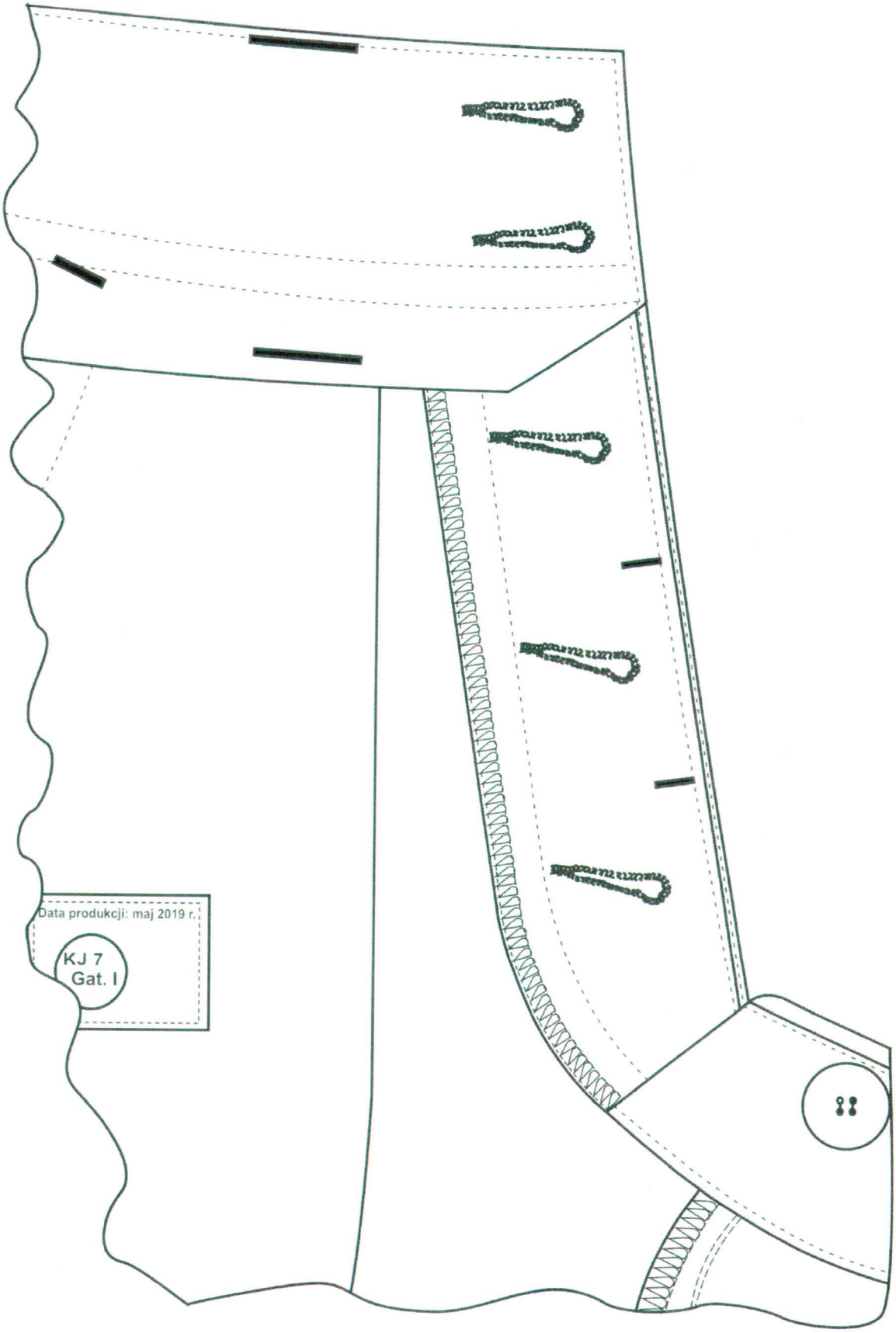

Rysunek 9 – Listewka lewa rozporka spodni

8. Tabela wymiarów wyrobu gotowego

Przykładowe wymiary bluzy, oznaczone wg PN-P-84750:1992 Wyroby konfekcyjne z płaskich wyrobów włókienniczych - Wyznaczanie wymiarów, przedstawiono w tablicy 7. Zasadniczy sposób wykonywania to szycie miarowe.

Tablica 7

Wymiary w centymetrach

Lp.	Oznaczenia na rysunkach	Nazwa wymiaru	Obwód klatki piersiowej (zakres)	106 (102÷110)	Dopuszczalne odchylenie ±
			Wzrost (zakres)	176 (174÷178)	
		Tył			
1	*1a*	Długość tyłu od wszycia stójki do dołu		75,0	1,0
2	*1b*	Szerokość tyłu na wysokości szwów barkowych		49,2	1,0
3	-	Długość szwu barkowego		16,5	0,3
4	-	Długość stójki mierzona w linii prostej po górnej krawędzi		60,6	1,0
5	*1c*	Długość otworu kontrafałdy tyłu		38,0	0,5
		Przód			
6	*2a*	Długość przodu od szwu barkowego przy stójce do dołu		76,0	1,0
7	*2b*	Długość kieszeni przodu - mierzona pośrodku		23,5	0,5
8	*2c*	Szerokość kieszeni przodu		16,5	0,5
9	*2d*	Odległość górnej krawędzi kieszeni od szwu barkowego przy stójce		17,0	0,5
10	*2e*	Odległość kieszeni przodu od krawędzi przodu górą i dołem		6,5	0,3
		Obwody			
11	-	Szerokość przodu na linii piersi (pachy) – mierzona od krawędzi przodu do środka tyłu		65,4	1,0
12	-	Pomocnicza odległość do wyznaczenia wysokości linii talii – mierzona od krawędzi		25,0	1,5
13	-	Szerokość przodu na linii talii - mierzona od krawędzi przodu do środka tyłu		61,4	1,0
14	-	Szerokość przodu na linii dołu - mierzona od krawędzi przodu do środka tyłu		63,4	1,0
		Rękaw			
15	*4a*	Długość rękawa		64,9	1,0
16	*4b*	Szerokość rękawa u dołu		18,0	0,5
17	*4c*	Długość kieszeni rękawa - mierzona pośrodku		20,0	0,5
18	*4d*	Szerokość kieszeni rękawa		16,0	0,5

Przykładowe wymiary spodni, oznaczone wg PN-P-84750:1992 Wyroby konfekcyjne z płaskich wyrobów włókienniczych - Wyznaczanie wymiarów, przedstawiono w tablicy 8. Zasadniczy sposób wykonywania to szycie miarowe.

Tablica 8

Wymiary w centymetrach

Lp.	Oznaczenia na rysunkach	Nazwa wymiaru	Wzrost (zakres)	176 (174÷178)	Dopuszczalne odchylenie ±
			Obwód pasa (zakres)	100 (92÷100)	
Nogawki					
1	*5a*	Długość zewnętrzna nogawki		108,5	1,5
2	*5b*	Długość wewnętrzna nogawki		79,1	1,5
3	*5c*	Długość rozporka od górnej krawędzi pasa do rygla		22,9	0,5
4	-	Odległość od górnej krawędzi pasa do wzmocnienia nogawki tylnej po szwie siedzeniowym		15,0	0,5
5	*5d*	Odległość od górnej krawędzi pasa do kieszeni nakładanej bocznej, mierzona po szwie bocznym		28,0	0,5
Obwody					
6	-	Szerokość w pasie		50,0	1,0
7	-	Szerokość nogawki u góry		37,8	1,0
8	-	Szerokość nogawki u dołu		25,2	0,5
Kieszenie					
9	*7a*	Długość otworu kieszeni skośnej i wypustki kieszeni nakładanej bocznej		18,0	0,5
10	*7b*	Długość kieszeni nakładanej bocznej		25,0	0,5
11	*7c*	Szerokość kieszeni nakładanej bocznej		22,0	0,5

9. Tabela wymiarów stałych i pomocniczych

Wymiary stałe i pomocnicze bluzy przedstawiono w tablicy 9. Wymiary stałe i pomocnicze spodni przedstawiono w tablicy 10.

Tablica 9

Wymiary w centymetrach

Lp.	Oznaczenia na rysunkach	Nazwa wymiaru	Wartość wymiaru	Dopuszczalne odchylenie ±
1	*1d*	Wysokość stójki po środku tyłu	7,0	0,2
2	*2f*	Wysokość stójki przy krawędzi przodu	5,0	0,2
4	-	Długość zapinki stójki od krawędzi przodu	9,0	0,5
5	*2g*	Długość otworu – wypustki kieszeni przodu dla wzrostów: od 160 do 172 od 176 do 184 od 188 do 196	 17,0 18,0 19,0	1,0
6	-	Głębokość mieszków kontrafałdy tyłu	5,0	0,2
7	-	Szerokość stebnówki obłożeń	8,5	0,5
8	-	Odległość guzików w zapięciu przodu od krawędzi	4,0	0,2
9	*3r*	Szerokość wzmocnienia na łokciach w dolnej i górnej krawędzi	12,0	0,5
10	*3s*	Szerokość wzmocnienia na łokciach	16,0	1,0
11	*3t*	Długość wzmocnienia na łokciach	25,0	1,0
12	*3u*	Odległość dolnej krawędzi wzmocnienia na łokciach od dołu rękawa mierzona po szwie łokciowym dla wzrostu od 160 do 172 od 176 do 184 od 188 do 196	 12,0 15,0 17,0	1,0
13	*4f*	Odległość kieszeni rękawa od szwu łokciowego u góry	4,0	0,5
14	*4g*	Odległość kieszeni rękawa od szwu łokciowego u dołu	5,0	0,5
15	*4h*	Długość otworu – wypustki kieszeni rękawa dla wzrostów: od 160 do 164 od 168 do 180 od 184 do 196	 15,0 16,0 17,0	1,0
16	*4j*	Odległość naszycia kieszeni od wszycia rękawa	9,5	0,5
17	*8a*	Szerokość podwinięcia (obrębu) dołu rękawa	6,0	0,5
18	*8b*	Długość mankietu patki dołu rękawa, od rygli do krawędzi	6,5	0,5
19	-	Szerokość mankietu-patki dołu rękawa	6,0	0,5
20	*8d*	Mankiet-patka dołu rękawa - odległość naszycia taśmy samosczepnej pętelkowej od wszycia patki	1,0	0,2
21	-	Mankiet-patka dołu rękawa - długość taśmy pętelkowej	15,0	0,5
22	*8e*	Mankiet-patka dołu rękawa – długość taśmy haczykowej	5,0	0,2
23	-	Długość całkowita mankietu-patki dołu rękawa	17,5	0,5
24	-	Szerokość wypustki kieszeni (przodu i rękawa)	1,5	0,2
25	-	Szerokość mieszków kieszeni przodu i rękawów	5,0	0,2
26	-	Taśma samosczepna pętelkowa – okrąg o średnicy	7,0	0,2
27	-	Odległość naszycia taśm samosczepnych na nazwisko i na oznakę stopnia stanowiska służbowego od górnej krawędzi kieszeni przodu	4,0	0,5
28	-	Odległość naszycia taśm samosczepnych na nazwisko i na oznakę stopnia stanowiska służbowego od przodu kieszeni	5,5	0,5
29	-	Odległość dziurek od krawędzi krytej listwy	1,5	0,2
30	-	Szerokość obrębu dołu bluzy	2,0	0,3
31	-	Odległość 1-ej dziurki w krytej listwie od górnej krawędzi listwy	4,0	0,2
32	-	Odległość ostatniej dziurki od dolnej krawędzi listwy	4,0	0,2
33	-	Dwie pozostałe dziurki w krytej listwie rozmieścić w równych odstępach między pierwszą, a ostatnią dziurką	-	0,5
34	-	Odległość od wszycia stójki do rygla mocującego kontrafałdę tyłu	6,5	0,5

Tablica 10

Wymiary w centymetrach

Lp.	Oznaczenia na rysunkach	Nazwa wymiaru	Wartość wymiaru	Dopuszczalne odchylenie ±
1	-	Głębokość mieszków kieszeni bocznych	4,0	0,2
2	-	Naszycie kieszeni bocznej nakładanej, na przód spodni – 2/3 wymiaru *7c*	-	0,5
3	*5e*	Długość wzmocnienia na kolanach	30,0	1,0
4	*5f*	Odległość wzmocnienia na kolanach od dolnej krawędzi nogawki dla wzrostu od 160 do 172 od 176 do 184 od 188 do 196	20,0 25,0 30,0	1,0
5	*9a*	Szerokość podtrzymywaczy pasa	2,5	0,2
6	*9b*	Długość podtrzymywaczy pasa – pomiędzy ryglami	7,0	0,2
7	*9c*	Długość przedłużenia podtrzymywaczy pasa - uszko	2,0	0,2
8	-	Głębokość fałdek nogawek przednich	1,5	0,5
9	-	Szerokość wzmocnienia pośladków przy szwie wewnętrznym, od szwu środkowego	12,0	0,5
10	-	Szerokość listewki lewej	5,0	0,2
11	-	Szerokość listewki prawej	4,0	0,2
12	-	Odległość naszycia guzików rozporka, od krawędzi	3,0	0,2
13	-	Odległość dziurek, od krawędzi rozporka	1,5	0,2
14	-	Dziurki odzieżowe w rozporku rozmieścić równomiernie na listewce lewej pomiędzy odszyciem pasa, a ryglem dołu rozporka w ilości: 2 dziurki dla długości rozporka od 17,5cm do 21,1cm; 3 dziurki dla długości rozporka od 21,3cm do 25,3cm; 4 dziurki dla długości rozporka od 25,5cm do 27cm.	-	1,0
16	-	Szerokość podwinięcia dołu nogawki	6,0	0,2
17	*11a*	Długość mankietu-patki dołu nogawki	25,0	0,5
18	*11b*	Szerokość mankietu-patki dołu nogawki	6,0	0,2
19	*11c*	Długość mankietu-patki dołu nogawki (części swobodnej)	10,5	0,2
20	*11d*	Długość taśmy samosczepnej (część pętelkowa) do przypięcia mankietu-patki dołu nogawki	18,0	0,5
21	-	Długość worka kieszeni skośnych, mierzona od górnej krawędzi pasa dla wzrostu od 160 do 172 od 176 do 184 od 188 do 196	32,0 36,0 40,0	1,0
22	-	Szerokość stebnówki – imitacji pasa	6,0	0,2
23	-	Odległość od szwu bocznego przy odszyciu pasa do kieszeni skośnej, mierzone po krawędzi górnej odszycia pasa, - szerokość klina kieszeni dla obwodów pasa: od 76 do 92 od 96 do112 od 116 do 124	9,0 10,0 11,0	0,5
24	-	Szerokość wypustki kieszeni udowej	1,5	0,2

Załącznik A
(normatywny)

Tkanina bawełniano-poliestrowa

1. Przedmiot dokumentacji

Przedmiotem niniejszego załącznika są wymagania i metody badań dla bawełniano-poliestrowej tkaniny barwionej na kolor jasnozielony.

2. Wymagania ogólne

Tkanina powinna być wytwarzana w stałej technologii produkcji, określonej w specyfikacji technicznej producenta lub w zakładowej dokumentacji techniczno-technologicznej wyrobu.
Nie dopuszcza się stosowania zamiennych rozwiązań surowcowych, środków pomocniczych lub innych wariantów technologii wykonania tkaniny bez uzyskania potwierdzenia zgodności wykonania wyrobu z wymaganiami określonymi w niniejszym Załączniku.

3. Wymagania techniczno-użytkowe oraz metody badań

3.1 Barwa tkaniny

3.2.1 Wymagania dla barw tkaniny barwionej na kolor jasnozielony.

Tkanina barwiona na kolor jasnozielony powinna spełniać wymagania określone w tablicy A.1 (badania wg PN-EN ISO 105-J01:2002, PN-EN ISO105-J03:2009 przy geometrii urządzenia pomiarowego – d/0 lub d/8).

Tablica A.1

Barwa	Wartości CIELab (D_{65}/10°)			Dopuszczalne wartości ΔE^*_{ab}
	L^*	a^*	b^*	
	Jednostka CIELab			
Jasnozielona	35,17	0,40	11,76	1,5

3.2 Wymagania techniczne

Zestawienie wymagań technicznych dla bawełniano-poliestrowej tkaniny przedstawiono w tablicy A.2

Tablica A.2

Lp.	Wyszczególnienie	Jednostka miary	Wymagania	Oznaczenie i metoda badania wg
1	Zawartość włókien bawełnianych	%	CO 50 ± 3	PN-P-01703:1996 PN-P-04847-10:1993 PN-EN ISO 1833-11:2017-12 specyfikacja techniczna producenta przędz
2	Zawartość włókien poliestrowych	%	PES 50 ± 3	
3	Szerokość tkaniny	m	1,50 ± 0,03	PN-EN 1773:2000
4	Masa powierzchniowa tkaniny	g/m²	250 ÷ 260	PN-ISO 3801:1993

3.3 Wymagania użytkowe

Zestawienie wymagań użytkowych dla bawełniano-poliestrowej tkaniny przedstawiono w tablicy A.3

Tablica A.3

Lp.	Wyszczególnienie		Jednostka miary	Wymagania	Oznaczenie i metoda badania wg
1	Maksymalna siła, nie mniej niż:	kierunek wzdłużny	N	600	PN-EN ISO 13934-1:2013-07
		kierunek poprzeczny	N	400	
2	Siła rozdzierania, nie mniej niż:	kierunek wzdłużny	N	25	PN-EN ISO 13937-2:2002 PN-EN ISO 13937-3:2002
		kierunek poprzeczny	N	25	
3	Zmiana wymiarów po pierwszym praniu w temperaturze 60°C, nie więcej niż:	kierunek wzdłużny	%	2	PN-EN ISO 5077:2011 PN-EN ISO 6330:2012 procedura 6N
		kierunek poprzeczny	%	2	
4	Zmiana wymiarów po piątym praniu w temperaturze 60°C, nie więcej niż:	kierunek wzdłużny	%	3	
		kierunek poprzeczny	%	3	
5	Odporność na ścieranie, nie mniej niż: (nacisk 9kPa i okresowe usuwanie pill)		cykl	20 000	PN-EN ISO 12947-2:2017-02
6	Stopień odporności wybarwień (nie mniej niż) na:				
6.1	światło /Xenotest/	zmiana barwy	stopień	4	PN-EN ISO 105-B02:2014-11
6.2	pranie w temperaturze 60°C	zmiana barwy	stopień	4	PN-EN ISO 105-C06:2010 metoda C1S
		zabrudzenie bieli bawełny		3 - 4	
6.3	pot kwaśny i alkaliczny	zmiana barwy	stopień	4	PN-EN ISO 105-E04:2013
		zabrudzenie bieli bawełny		3 - 4	
		zabrudzenie bieli bawełny		4	
6.4	prasowanie na wilgotno	zmiana barwy po prasowaniu /po aklimatyzowaniu 4h	stopień	4	PN-EN ISO 105-X11:2000
		zabrudzenie bieli bawełny		5	
6.5	tarcie suche	zabrudzenie bieli bawełny	stopień	3 - 4	PN-EN ISO 105-X12:2016-08
6.6	tarcie mokre	zabrudzenie bieli bawełny		2 - 3	

3.4 Klasyfikacja i oznaczanie tkanin

Tkaniny bawełniane i bawełnopodobne należy klasyfikować według Wspólnego Słownika Zamówień – CPV kodem – tkaniny drelichowe – 19212200-7.

Oznaczenie tkaniny powinno zawierać co najmniej:

- nazwę i adres Wykonawcy;
- numer i nazwę artykułu;
- symbol i skład surowcowy materiału z określeniem wykończenia uszlachetniającego;
- numer oraz ilość metrów bieżących danej sztuki;

- jakość i znak zakładowej kontroli jakości;
- numer partii produkcyjnej i numer sztuki;
- miesiąc i rok produkcji;
- kod CPV;
- oznaczenie sposobu konserwacji, zgodne z PN-EN ISO 3758:2012, obejmujące następujący układ znaków:

Oznaczenie tkaniny powinno być zamocowane w sposób trwały na początku każdej sztuki i zabezpieczone przed przypadkowym oderwaniem.

3.5 Stopnie jakości

Stopnie jakości bawełniano-poliestrowych tkanin drelichowych stosowanych na umundurowanie powinny być określone wg zasad określonych przez odbiorcę.

3.6 Pakowanie, przechowywanie i transport

Pakowanie, przechowywanie i transport bawełniano-poliestrowych tkanin drelichowych powinien być zgodny z wymaganiami odbiorcy.

Załącznik B
(normatywny)

Zestawienie wymagań dla podstawowych dodatków konfekcyjnych

Tablica B.1

Lp.	Wyszczególnienie		Wymagania i oznaczenia wg
	Fotografia dodatku	Oznaczenie typu i rodzaju dodatku	
1	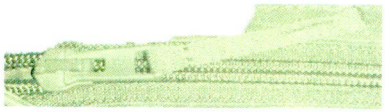	Zamek błyskawiczny jednosuwakowy, nierozdzielny, tworzywowy, średniospiralny w kolorze jasnozielonym tkaniny zasadniczej. Trwałość zamka nie mniej niż 1000 cykli.	specyfikacja techniczna producenta
2	Taśmy samosczepne		
2.1		Haczykowa taśma samosczepna; - materiał podstawowy - 100% poliamid, - konstrukcja materiału - taśma tkana. Tolerancja wymiaru szerokości taśm: ± 2mm	PN-EN 12240:1999+AC specyfikacja techniczna producenta
2.2	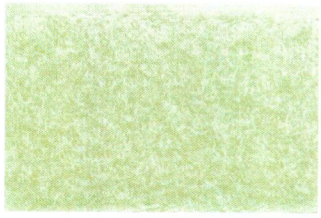	Pętelkowa taśma samosczepna - materiał podstawowy - 100% poliamid, - konstrukcja materiału - taśma tkana. Tolerancja wymiaru szerokości taśm: ± 2mm	
3		Syntetyczna taśma wieszakowa w kolorze jasnozielonym tkaniny zasadniczej, o szerokości 0,6cm ± 0,1cm.	specyfikacja techniczna producenta
4		Tkana taśma konfekcyjna w kolorze jasnozielonym tkaniny zasadniczej, o szerokości 1,3cm ± 0,2cm	specyfikacja techniczna producenta
5	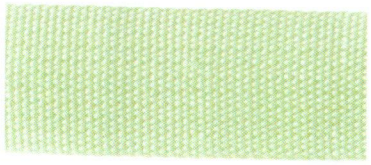	Polipropylenowa taśma tkana do regulatora obwodu pasa w kolorze jasnozielonym tkaniny zasadniczej, o szerokości 20mm ± 1mm i grubości 1mm ± 0,1mm.	specyfikacja techniczna producenta

Tablica B.1 *(ciąg dalszy)*

Lp.	Wyszczególnienie		Wymagania i oznaczenia wg
	Fotografia dodatku	Oznaczenie typu i rodzaju dodatku	
6	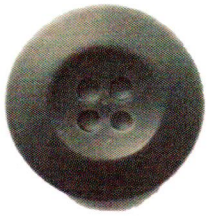	Poliestrowy guzik odzieżowy czterootworowy w kolorze khaki (barwiony w masie) o średnicy 20 mm.	specyfikacja techniczna producenta
7		Poliestrowy guzik odzieżowy czterootworowy w kolorze khaki (barwiony w masie) o średnicy 17 mm	specyfikacja techniczna producenta
8	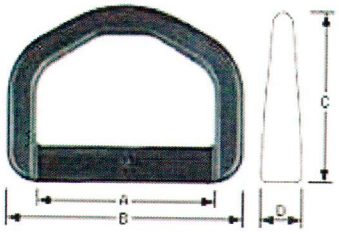	Półkółko z tworzywa sztucznego w kolorze czarnym. Zalecane wymiary: A – 25mm; B – 35mm; C – 25mm; D – 6mm	specyfikacja techniczna producenta
9	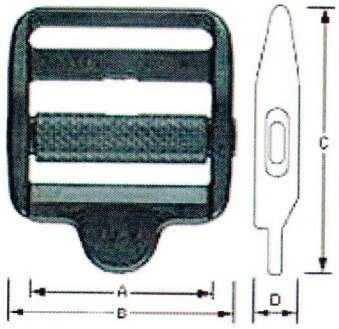	Ściągacz regulatora obwodu pasa spodni w kolorze czarnym z ruchomą poprzeczką – blokadą. Otwory do przeciągnięcia taśmy szerokości 20 mm. Zalecane wymiary: A - 21mm; B - 27mm; C - 35mm; D - 6mm	specyfikacja techniczna producenta

ZAŁĄCZNIK NR 2 DO SIWZ
FORMULARZ OFERTY

1..... 2..... 3.....
(pieczątka wykonawcy/ów)

I. DANE WYKONAWCY

(w przypadku wykonawcy występującego indywidualnie proszę wypełnić poz. 1 w tabeli - w przypadku wykonawców składających ofertę wspólną, proszę wypełnić w poszczególnych pozycjach podmioty wchodzące w skład wykonawcy zbiorowego, a w poz. 1 proszę wyszczególnić pełnomocnika)

Osoba upoważniona do reprezentacji Wykonawcy/ów i podpisująca ofertę: ……

Adres Wykonawcy/ów:

1.	Pełna nazwa:		
	Adres: ulica	kod	miejscowość . . . .
	tel.:	NIP	REGON . . . .

Osoba odpowiedzialna za kontakt z Zamawiającym: ……..

Dane teleadresowe, na które należy przekazywać korespondencję związaną z niniejszym postępowaniem:

E- mail….……....……..

Adres do korespondencji, (jeżeli inny niż adres siedziby): ……..

……

II. PRZEDMIOT OFERTY

Oferta dotyczy zamówienia publicznego przyznawanego w trybie zapytania ofertowego na warunkach określonych w zaproszeniu na realizację zadania pod nazwą: **DOSTAWA UBIORU MUNDUROWEGO DLA UCZNIÓW LZN WE WROCŁAWIU, REALIZUJACYCH PROJEKT RESORTU OBRONY NARODOWEJ**

III. OFERTA

1. Oferujemy wykonanie niniejszego zamówienia publicznego w zakresie określonym w Zaproszeniu za wskazaną cenę ryczałtową ..... zł brutto:

   słownie: ..... zł brutto

   w tym kwota netto …… zł

   podatek VAT w wysokości …….… zł

IV. POTWIERDZENIE SPEŁNIANIA WYMOGÓW ZAMAWIAJĄCEGO

1. Cena oferty obejmuje pełny zakres przedmiotu zamówienia objęty dokumentacją proceduralną - uwzględnia ona wszystkie koszty wykonania zamówienia.
2. Zamówienie wykonamy w terminie wymaganym przez Zamawiającego.
3. Oświadczamy, że przystępując do niniejszego postępowania zapoznaliśmy się z wszelkimi dokumentami, w tym ze SIWZ, projektami umów i przyjmujemy je bez zastrzeżeń.
4. Oświadczamy, że uwzględniliśmy zmiany i dodatkowe ustalenia wynikłe w trakcie niniejszej procedury stanowiące integralną część SIWZ, wyszczególnione we wszystkich pismach wymienionych między Zamawiającym a Wykonawcami oraz publikowanymi na stronie internetowej Zamawiającego.
5. Oświadczamy, że uważamy się związani ofertą na czas wskazany w SIWZ.
6. Zobowiązujemy się do zawarcia umowy w miejscu i terminie wyznaczonym przez Zamawiającego.
7. Osobą upoważnioną do kontaktów z Zamawiającym w sprawach dotyczących realizacji umowy jest ....., e-mail: …….…….....… tel./fax: .....
8. Następujące części zamówienia publicznego: ..... zamierzamy powierzyć następującym podwykonawcom (imię nazwisko, nazwa i siedziba): .....
9. Oświadczamy, że posiadamy status /nie posiadamy statusu* mikroprzedsiębiorstwa bądź małego lub średniego przedsiębiorstwa.
10. Oferta została złożona na ..... kolejno ponumerowanych stronach.

**** niepotrzebne skreślić***

(Mikroprzedsiębiorstwo: przedsiębiorstwo, które zatrudnia mniej niż 10 osób i którego roczny obrót lub roczna suma bilansowa nie przekracza 2 milionów EUR.

Małe przedsiębiorstwo: przedsiębiorstwo, które zatrudnia mniej niż 50 osób i którego roczny obrót lub roczna suma bilansowa nie przekracza 10 milionów EUR.

Średnie przedsiębiorstwa: przedsiębiorstwa, które nie są mikroprzedsiębiorstwami ani małymi przedsiębiorstwami i które zatrudniają mniej niż 250 osób i których roczny obrót nie przekracza 50 milionów EUR lub roczna suma bilansowa nie przekracza 43 milionów EUR).

…….. .....

miejscowość, data

pieczęć i podpis upoważnionych przedstawicieli Wykonawcy

ZAŁĄCZNIK NR 3 DO SIWZ
PROJEKT UMOWY NA WYKONANIE ZAMÓWIENIA PUBLICZNEGO

Zawarta w dniu …… 2020 roku we Wrocławiu pomiędzy:

Gminą Wrocław, pl. Nowy Targ 1-8, 50-141 Wrocław, NIP 897-13-83-551 – w imieniu i na rzecz której działa Jolanta Mazurkiewicz-Kaczyńska - Dyrektor Lotniczych Zakładów Naukowych we Wrocławiu, z siedzibą we Wrocławiu, przy ul. Kiełczowskiej 43, na podstawie pełnomocnictwa nr …… z dnia ……. roku

zwaną w dalszej części umowy **ZAMAWIAJĄCYM**

a

…….

…….

zwanym w dalszej części umowy **WYKONAWCĄ**

Umowa zostaje zawarta na mocy przepisów ustawy z dnia 29 stycznia 2004 r. Prawo Zamówień Publicznych, po przeprowadzeniu postępowania zwolnionego ze stosowania ustawy PZP na mocy art. 4, pkt 8, o udzielenie zamówienia publicznego na **DOSTAWA UBIORU MUNDUROWEGO DLA UCZNIÓW LZN WE WROCŁAWIU, REALIZUJACYCH PROJEKT RESORTU OBRONY NARODOWEJ**

§ 1

1. Na podstawie niniejszej umowy, Wykonawca zobowiązuje się do sprzedaży i przeniesienia na Zamawiającego, własności 48 pakietów ubioru mundurowego dla uczniów oraz jego wydania Zamawiającemu, natomiast Zamawiający zobowiązuje się do odebrania zakupionego ubioru oraz zapłacenia Wykonawcy umówionej ceny.
2. Zakres rzeczowy zamówienia obejmuje dostawę wyspecyfikowanych produktów, własnym środkiem transportu, do siedziby Zamawiającego, usytuowanej we Wrocławiu, przy ul. Kiełczowskiej 43.
3. Zakres rzeczowy zamówienia dodatkowo obejmuje:

   1) Rozładunek;
   2) Wniesienie i zeskładowanie w miejscu wskazanym przez Zamawiającego;

4. Rodzaje oraz parametry przedmiotu dostawy zawarte są w Zaproszeniu do składania ofert cenowych Wykonawcy stanowiących załącznik nr 2 do niniejszej umowy.

§ 2

1. Zakończenie dostawy wraz z wydaniem – do dnia 23 grudnia 2020 r.
2. Wszelkie koszty transportu (w tym opakowanie i ubezpieczenie) do siedziby Zamawiającego, leżą po stronie Wykonawcy.

§ 3

1. Za wykonanie przedmiotu umowy ustala się wynagrodzenie brutto ogółem w kwocie ……. zł (słownie:……., 00/100) w tym należny podatek VAT.
2. Zapłata wynagrodzenia nastąpi przelewem po zrealizowaniu dostawy, na rachunek Wykonawcy, wskazany na wystawionej fakturze, w terminie 14 dni od daty otrzymania jej przez Zamawiającego.
3. Z odbioru przedmiotu zamówienia zostanie sporządzony, który powinien być podpisany przez obie strony umowy bez zastrzeżeń. Podpisany protokół stanowić będzie podstawę do wystawienia faktury VAT.
4. Wykonawca może wystawić i przesłać fakturę, o której mowa w ust. 3, za pośrednictwem Platformy Elektronicznego Fakturowania, zgodnie z ustawą z dnia 9 listopada 2018 r. o elektronicznym

fakturowaniu w zamówieniach publicznych, koncesjach na roboty budowlane lub usługi oraz partnerstwie publiczno-prywatnym

5. Faktura musi być wystawiona przy uwzględnieniu następujących danych:

   1) NABYWCĄ DOSTAW jest GMINA WROCŁAW, pl. Nowy Targ 1-8, 50-141 Wrocław, NIP 8971383551
   2) ODBIORCĄ DOSTAW są LOTNICZE ZAKŁADY NAUKOWE WE WROCŁAWIU, ul. Kiełczowska 43, 51-315 Wrocław

6. Za dzień zapłaty uznaje się dzień wydania dyspozycji przez Zamawiającego do obciążenia jego rachunku na rzecz rachunku Wykonawcy.

§ 4

1. W przypadku niewykonania bądź nienależytego wykonania umowy Wykonawca zobowiązuje się zapłacić kary umowne:

   1) Za zwłokę w wydaniu przedmiotu umowy - w wysokości 0,3 %, wartości całości wynagrodzenia umownego brutto, za każdy rozpoczęty dzień zwłoki;
   2) Za odstąpienie od umowy z przyczyn leżących po stronie Wykonawcy, w wysokości 10 % wartości całości wynagrodzenia umownego brutto, określonego w § 3 ust. 1.
   3) Za zwłokę w realizacji zobowiązań gwarancyjnych - w wysokości 1 %, wartości ceny jednostkowej brutto urządzenia podlegającego naprawie gwarancyjnej, za każdy rozpoczęty dzień zwłoki;

2. Zamawiający zastrzega sobie prawo dochodzenia odszkodowania uzupełniającego, na zasadach ogólnych, do wysokości rzeczywiście poniesionej szkody.
3. Roszczenie o zapłatę kar umownych staje się wymagalne:

   1) Za pierwszy rozpoczęty dzień niewykonania lub wadliwego wykonania usług lub wykonywanie ich z naruszeniem lub rażącym naruszeniem warunków umowy – w tym dniu;
   2) Za odstąpienie od umowy z winy drugiej strony – w dniu bezpośrednio następującym po dniu dotarcia do drugiej strony oświadczenia o odstąpieniu od umowy.

4. W przypadku, gdy po stronie Wykonawcy pojawi się obowiązek zapłaty kary umownej, zostanie on do tego wezwany pisemnie przez Zamawiającego. Wykonawca zobowiązany jest do zapłaty kary umownej w kwocie potrącenia nie później niż w terminie 3 dni od daty otrzymania pisemnego wezwania, o którym mowa powyżej. Kara umowna powinna być wpłacona na rachunek Zamawiającego określony w przesłanym wezwaniu. W przypadku niedokonana płatności w wymaganym terminie Zamawiający dokona potrącenia wierzytelności z faktury Wykonawcy za wykonaną dostawę zgodnie z art. 498 KC. wraz z ustawowymi odsetkami.

§ 6

Wszelkie spory wynikające na tle realizacji postanowień niniejszej umowy, strony deklarują rozwiązywać w drodze negocjacji, z ostrożności ustalają, jako organ rozstrzygający sąd powszechny, właściwy dla siedziby Zamawiającego.

§ 7

1. Wszelkie zmiany niniejszej umowy wymagają formy pisemnej pod rygorem nieważności i muszą być wprowadzane zgodnie z art. 144, ust. 1 ustawy z dnia 29 stycznia 2004 roku – Prawo Zamówień Publicznych.
2. Nie ma możliwości dokonania zmian w treści zawartej umowy w stosunku do treści oferty, na podstawie, której dokonano wyboru Wykonawcy, chyba, że chodzi o zmiany przewidziane w ust. 3.
3. Strony mogą zmienić termin realizacji umowy na pisemny wniosek Wykonawcy z przyczyn leżących po stronie Zamawiającego. W razie wystąpienia okoliczności zmiany do umowy zostaną wprowadzone w drodze pisemnego aneksu podpisanego przez obie strony.
4. Zamawiający odmawia zmiany terminu wykonania umowy, jeżeli uzna, że wystąpienie wskazanych wyżej okoliczności nie miało wpływu na termin realizacji zamówienia.
5. Wykonawca nie będzie miał prawa do przedłużenia terminu realizacji umowy, jeżeli Zamawiający pisemnie udowodni, że przedłużenie terminu wynika z przyczyn leżących po stronie Wykonawcy.

6. W zakresie realizacji postanowień niniejszej umowy strony dopuszczają wzajemny kontakt za pośrednictwem niżej wymienionych adresów poczty elektronicznej i uznają, że pisma oraz korespondencja wysyłane za ich pośrednictwem mają moc obopólnie wiążącą. Strona na żądanie drugiej Strony niezwłocznie potwierdza fakt otrzymania pisma i/lub korespondencji.

   1) adres e-mail Zamawiającego: przemyslaw.gaber@lzn.pl
   2) adres e-mail Wykonawcy: ……..…..

§ 8

Do spraw nieuregulowanych w niniejszej umowie zastosowanie mają właściwe przepisy Kodeksu cywilnego.

§ 9

Umowę sporządzono w dwóch jednobrzmiących egzemplarzach, po jednym dla każdej ze stron.

§ 10

Strony umowy zgodnie oświadczają że znają i akceptują jej treść na dowód czego składają własnoręczne podpisy

ZAMAWIAJĄCY	**WYKONAWCA**
……	**……**